Tolleranze generali	Particolari stampati in materiale termoplastico: rif ISO 2768MK - Particolari lavorati alle macchine utensili: rif. UNI EN 22768 Particolari tranciati in metallo: rif. UNI EN 22768- grado IT10 per dim. lineari - grado IT11 quote di piega - angoli di piega ` ± 1

Num. articolo	NO_DISEGNO	TITOLO_1	Quantità
1	6000648KC	Tappo connettore Plug TH389 4P / TH629	1
2	600018700	Cinturino	1

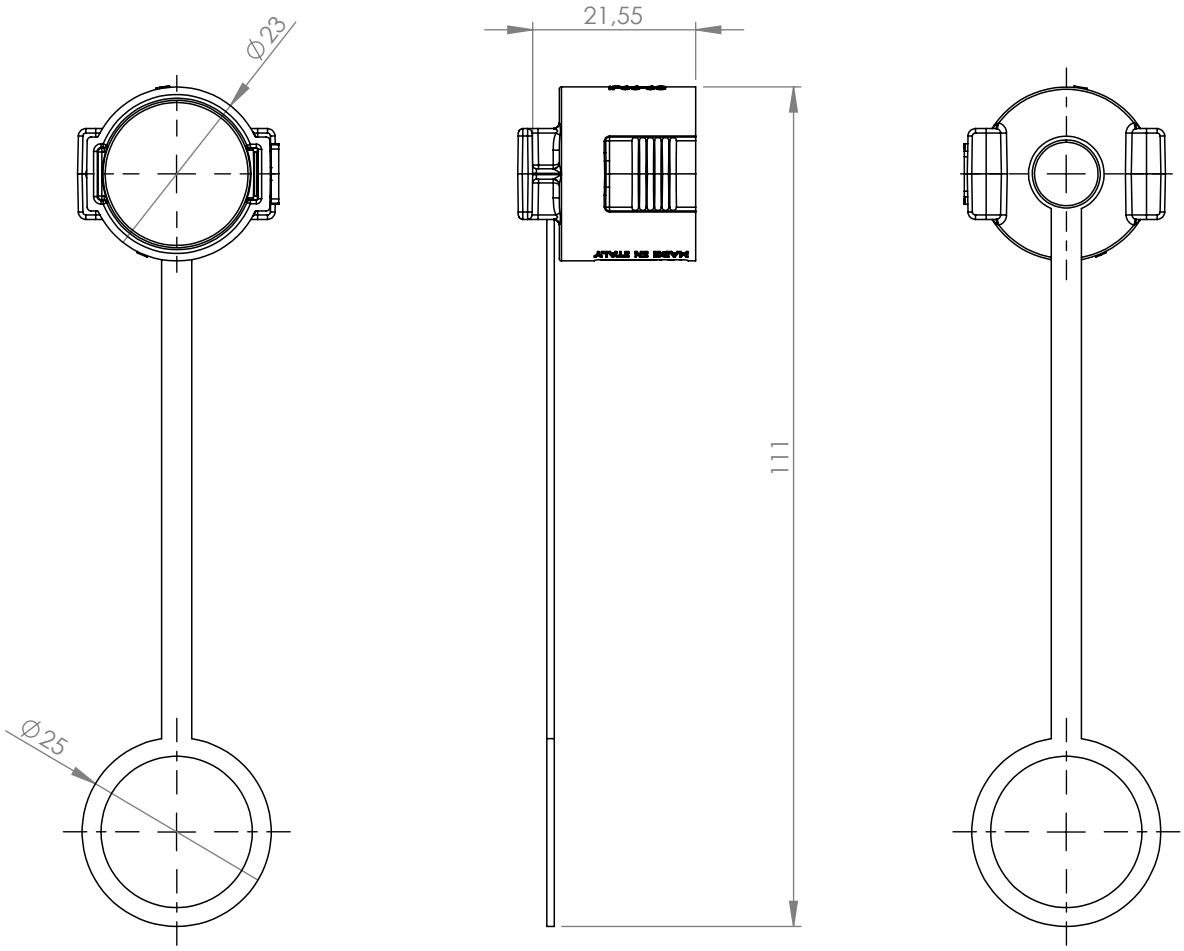

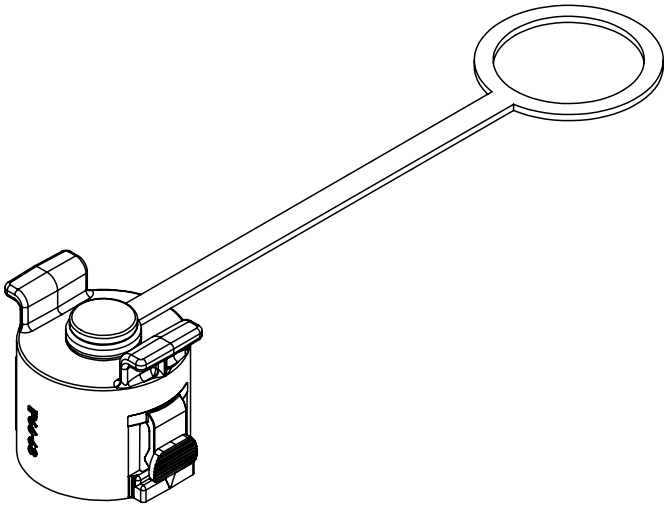

A termini di legge ci riserviamo la proprietà di questo documento con divieto di riprodurlo, di consegnarlo o di renderlo disponibile, anche parzialmente, a ditte concorrenti o a terzi senza autorizzazione scritta della Techno s.r.l.

This drawing and all informations contained here can not be used or reproduced, integrally or partially, without Techno srl written authorization

Materiale-Material:			
Trattamento-Treatment:			
N° documento cliente Customer ref		Peso [gr]: Weight [gr]:	4.99
Disegnato - Drawn by:	E.Negroni	Data: Date: 2022-07-25	Scala-Scale: 1:1
Controllato-Checked by:	M.Strada	Data: Date: 2022-07-25	Formato - Format A4

Titolo-Title:

Sealing cap belf for Plug TH389 4P / TH629

Progetto-Project:

N° Disegno - Drawing N°	Rev.	Foglio N°	N° Fogli
6DB069800	Rev. 00	Sheet N° 1	N°of sheets 1
Nome file - Filename 6DB0698			